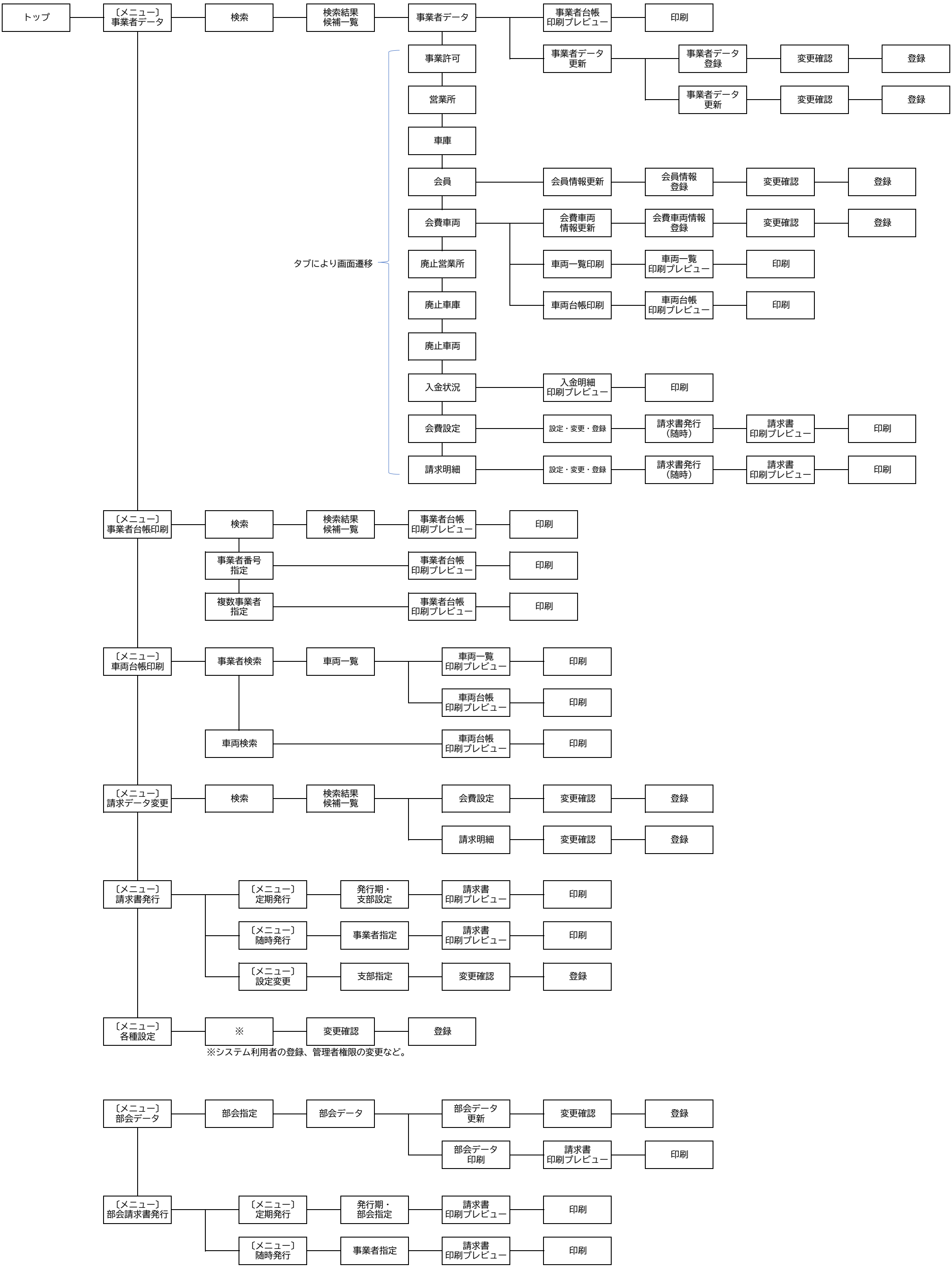【参考】システム画面遷移図（案）
現時点で想定される大まかなメニューおよび画面遷移です。